24° konus sa MO navrtkom / 24° konus
24° swivel with MO nut / 24° cone end
24° MO Dichtkegel / 24° Anschluss

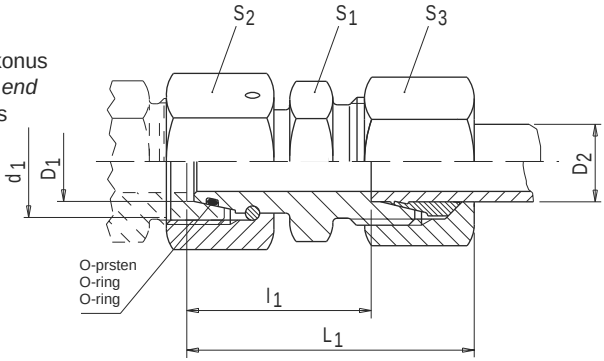

PN	Cev ∅ spoljašnji		d_1	L_1	l_1	S_1	S_2	S_3	O-prsten O-ring O-ring	Oznaka Part no. Bezeichnung	Kg za 100 kom. Kg per 100 pcs Kg per 100 St.
	D_1	D_2									
	08	06	M 14x 1,5	38	23,5	12	17	14	6 x 1,5	**WSN 08/06 - L**	3,9
	10	06	M 16x 1,5	40	25	14	19	14	7,5 x 1,5	**WSN 10/06 - L**	4,9
	10	08	M 16x 1,5	40	25	14	19	17	7,5 x 1,5	**WSN 10/08 - L**	5,3
	12	06	M 18x 1,5	40	25	17	22	14	9 x 1,5	**WSN 12/06 - L**	6,3
	12	08	M 18x 1,5	40	25	17	22	17	9 x 1,5	**WSN 12/08 - L**	6,8
	12	10	M 18x 1,5	41	26	17	22	19	9 x 1,5	**WSN 12/10 - L**	7,0
	15	06	M 22x 1,5	43	28,5	19	27	14	12 x 2	**WSN 15/06 - L**	5,5
315	15	08	M 22x 1,5	43	28,5	19	27	17	12 x 2	**WSN 15/08 - L**	9,8
	15	10	M 22x 1,5	44	29,5	19	27	19	12 x 2	**WSN 15/10 - L**	10,7
	15	12	M 22x 1,5	44	29,5	19	27	22	12 x 2	**WSN 15/12 - L**	11,0
	18	06	M 26x 1,5	43	28	24	32	14	15 x 2	**WSN 18/06 - L**	11,9
	18	08	M 26x 1,5	43	28	24	32	17	15 x 2	**WSN 18/08 - L**	12,4
	18	10	M 26x 1,5	44	29	24	32	19	15 x 2	**WSN 18/10 - L**	12,8
	18	12	M 26x 1,5	44	29	24	32	22	15 x 2	**WSN 18/12 - L**	17,2
	18	15	M 26x 1,5	45	30	24	32	27	15 x 2	**WSN 18/15 - L**	19,0
	22	06	M 30x 2	47	32	27	27	14	20 x 2	**WSN 22/06 - L**	16,9
	22	08	M 30x 2	47	32	27	27	17	20 x 2	**WSN 22/08 - L**	17,6
	22	10	M 30x 2	48	33	27	27	19	20 x 2	**WSN 22/10 - L**	17,8
	22	12	M 30x 2	48	33	27	27	22	20 x 2	**WSN 22/12 - L**	18,6
	22	15	M 30x 2	49	34	27	27	27	20 x 2	**WSN 22/15 - L**	20,8
	22	18	M 30x 2	50	33,5	27	27	32	20 x 2	**WSN 22/18 - L**	24,4
	28	06	M 36x 2	49	34	32	32	14	26 x 2	**WSN 28/06 - L**	29,3
	28	08	M 36x 2	49	34	32	32	17	26 x 2	**WSN 28/08 - L**	29,3
	28	10	M 36x 2	50	35	32	32	19	26 x 2	**WSN 28/10 - L**	29,9
	28	12	M 36x 2	50	35	32	32	22	26 x 2	**WSN 28/12 - L**	30,8
	28	15	M 36x 2	51	36	32	32	27	26 x 2	**WSN 28/15 - L**	33,0
	28	18	M 36x 2	52	35,5	32	32	32	26 x 2	**WSN 28/18 - L**	38,3
	28	22	M 36x 2	54	37,5	32	32	36	26 x 2	**WSN 28/22 - L**	39,1
	35	06	M 45x 2	52	37	41	41	14	32 x 2,5	**WSN 35/06 - L**	33,2
160	35	08	M 45x 2	52	37	41	41	17	32 x 2,5	**WSN 35/08 - L**	33,7
	35	10	M 45x 2	53	38	41	41	19	32 x 2,5	**WSN 35/10 - L**	34,2
	35	12	M 45x 2	53	38	41	41	22	32 x 2,5	**WSN 35/12 - L**	35,3
	35	15	M 45x 2	54	39	41	41	27	32 x 2,5	**WSN 35/15 - L**	37,1
	35	18	M 45x 2	55	38,5	41	41	32	32 x 2,5	**WSN 35/18 - L**	39,1
	35	22	M 45x 2	57	40,5	41	41	36	32 x 2,5	**WSN 35/22 - L**	41,6
	35	28	M 45x 2	57	40,5	41	41	41	32 x 2,5	**WSN 35/28 - L**	42,6
	42	06	M 55x 2	55	40,5	50	50	14	38 x 2,5	**WSN 42/06 - L**	51,2
	42	08	M 55x 2	55	40,5	50	50	17	38 x 2,5	**WSN 42/08 - L**	51,8
	42	10	M 55x 2	56	41,5	50	50	19	38 x 2,5	**WSN 42/10 - L**	52,3
	42	12	M 55x 2	56	41,5	50	50	22	38 x 2,5	**WSN 42/12 - L**	53,4
	42	15	M 55x 2	58	42,5	50	50	27	38 x 2,5	**WSN 42/15 - L**	55,1
	42	18	M 55x 2	60	42,5	50	50	32	38 x 2,5	**WSN 42/18 - L**	60,7
	42	22	M 55x 2	60	42,5	50	50	36	38 x 2,5	**WSN 42/22 - L**	66,5
	42	28	M 55x 2	60	42,5	50	50	41	38 x 2,5	**WSN 42/28 - L**	68,0

24° konus sa MO navrtkom / 24° konus
24° swivel with MO nut / 24° cone end
24° MO Dichtkegel / 24° Anschluss

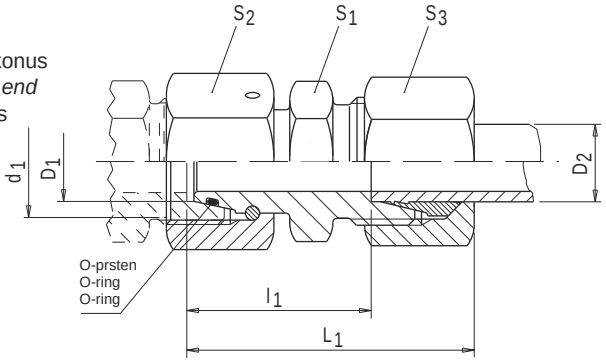

PN	Cev Ø spoljašnji		d_1	L_1	l_1	S_1	S_2	S_3	O-prsten O-ring O-ring	Oznaka Part no. Bezeichnung	Kg za 100 kom. Kg per 100 pcs Kg für 100 St.
	D_1	D_2									
630	08	06	M 16x 1,5	42	27	14	19	17	6 x 1,5	**WSN 08 / 06 - T**	3,4
	10	06	M 18x 1,5	42	27,5	17	22	17	7,5 x 1,5	**WSN 10 / 06 - T**	7,2
	10	08	M 18x 1,5	42	27,5	17	22	19	7,5 x 1,5	**WSN 10 / 08 - T**	7,8
	12	06	M 20x 1,5	44	29	17	24	17	9 x 1,5	**WSN 12 / 06 - T**	8,3
	12	08	M 20x 1,5	44	29	17	24	19	9 x 1,5	**WSN 12 / 08 - T**	9,3
	12	10	M 20x 1,5	46	29,5	19	24	22	9 x 1,5	**WSN 12 / 10 - T**	10,7
	14	06	M 22x 1,5	46	31,5	19	27	17	10 x 2	**WSN 14 / 06 - T**	9,2
	14	08	M 22x 1,5	46	31,5	19	27	19	10 x 2	**WSN 14 / 08 - T**	9,9
	14	10	M 22x 1,5	47	31	19	27	22	10 x 2	**WSN 14 / 10 - T**	11,0
	14	12	M 22x 1,5	47	31	22	27	24	10 x 2	**WSN 14 / 12 - T**	11,9
400	16	06	M 24x 1,5	47	32	22	30	17	12 x 2	**WSN 16 / 06 - T**	12,7
	16	08	M 24x 1,5	47	32	22	30	19	12 x 2	**WSN 16 / 08 - T**	14,8
	16	10	M 24x 1,5	48	31,5	22	30	22	12 x 2	**WSN 16 / 10 - T**	14,8
	16	12	M 24x 1,5	48	31,5	24	30	24	12 x 2	**WSN 16 / 12 - T**	15,5
	16	14	M 24x 1,5	51	33	27	30	27	12 x 2	**WSN 16 / 14 - T**	16,3
	20	06	M 30x 2	51	36	27	36	17	16,3 x 2,4	**WSN 20 / 06 - T**	18,9
	20	08	M 30x 2	51	36	27	36	19	16,3 x 2,4	**WSN 20 / 08 - T**	20,5
	20	10	M 30x 2	52	35,5	27	36	22	16,3 x 2,4	**WSN 20 / 10 - T**	20,6
	20	12	M 30x 2	52	35,5	27	36	24	16,3 x 2,4	**WSN 20 / 12 - T**	21,3
	20	14	M 30x 2	55	37	27	36	27	16,3 x 2,4	**WSN 20 / 14 - T**	23,2
	20	16	M 30x 2	55	36,5	27	36	30	16,3 x 2,4	**WSN 20 / 16 - T**	25,9
	25	06	M 36x 2	53	38,5	32	46	17	20,3 x 2,4	**WSN 25 / 06 - T**	30,8
	25	08	M 36x 2	53	38,5	32	46	19	20,3 x 2,4	**WSN 25 / 08 - T**	31,9
	25	10	M 36x 2	54	38	32	46	22	20,3 x 2,4	**WSN 25 / 10 - T**	33,2
	25	12	M 36x 2	54	38	32	46	24	20,3 x 2,4	**WSN 25 / 12 - T**	33,4
	25	14	M 36x 2	57	39,5	32	46	27	20,3 x 2,4	**WSN 25 / 14 - T**	35,1
	25	16	M 36x 2	57	39	32	46	30	20,3 x 2,4	**WSN 25 / 16 - T**	37,3
	25	20	M 36x 2	61	39	32	46	36	20,3 x 2,4	**WSN 25 / 20 - T**	43,6
	30	06	M 36x 2	59	44	41	50	17	25,3 x 2,4	**WSN 30 / 06 - T**	42,9
	30	08	M 42x 2	59	44	41	50	19	25,3 x 2,4	**WSN 30 / 08 - T**	43,1
	30	10	M 42x 2	60	43,5	41	50	22	25,3 x 2,4	**WSN 30 / 10 - T**	43,6
	30	12	M 42x 2	60	43,5	41	50	24	25,3 x 2,4	**WSN 30 / 12 - T**	44,3
	30	14	M 42x 2	63	45	41	50	27	25,3 x 2,4	**WSN 30 / 14 - T**	46,1
	30	16	M 42x 2	63	44,5	41	50	30	25,3 x 2,4	**WSN 30 / 16 - T**	48,7
	30	20	M 42x 2	66	44,5	41	50	36	25,3 x 2,4	**WSN 30 / 20 - T**	53,6
	30	25	M 42x 2	69	45	41	50	46	25,3 x 2,4	**WSN 30 / 25 - T**	67,3
315	38	06	M 42x 2	62	47,5	50	60	17	33,3 x 2,4	**WSN 38 / 06 - T**	70,8
	38	08	M 52x 2	62	47,5	50	60	19	33,3 x 2,4	**WSN 38 / 08 - T**	71,0
	38	10	M 52x 2	63	47	50	60	22	33,3 x 2,4	**WSN 38 / 10 - T**	71,4
	38	12	M 52x 2	63	47	50	60	24	33,3 x 2,4	**WSN 38 / 12 - T**	72,0
	38	14	M 52x 2	66	48,5	50	60	27	33,3 x 2,4	**WSN 38 / 14 - T**	74,3
	38	16	M 52x 2	66	48	50	60	30	33,3 x 2,4	**WSN 38 / 16 - T**	77,0
	38	20	M 52x 2	70	48	50	60	36	33,3 x 2,4	**WSN 38 / 20 - T**	81,2
	38	25	M 52x 2	73	48,5	50	60	46	33,3 x 2,4	**WSN 38 / 25 - T**	85,0
	38	30	M 52x 2	76	49	50	60	50	33,3 x 2,4	**WSN 38 / 30 - T**	87,8